2 口千兆紧凑型非网管交换机

- 1 个千兆以太网电口，速率自侦测、全/半双工模式，MDI/MDI-X 自适应
- 1 个千兆 SFP 接口，可适配 1000M SFP 光模块（支持单模和多模）和 1000M SFP 电口模块（支持双绞线传输）
- 支持电压 12~48V DC 电源输入和过流保护功能
- 采用高强度 IP40 外壳及工业级 EMC 设计
- 支持导轨式或壁挂式安装
- 工作温度范围：-40~75℃，满足各种工业现场要求

产品概述

2口千兆紧凑型非网管交换机采用高强度IP40防护外壳，工业级EMC设计，支持Auto-Negotiation自适应技术，提供全面的LED状态指示，支持电压12~48V DC电源输入，以增加通讯网络的可靠度。提供1个10/100/1000Base-T(X) RJ45电口和1个1000M SFP接口（选配1000Base-X或1000Base-T模块）。基于工业安装需求，提供DIN35导轨或壁挂式这两种安装模式。本产品采用业内优秀的网络方案，-40~75℃工作温度范围，能够满足各种工业现场的要求，提供便捷的以太网通讯解决方案。

性能特点

- 符合 IEEE802.3/802.3u/802.3ab/802.3z 标准，存储转发交换方式
- 提供 1 个 10/100/1000Base-T(X) RJ45 以太网接口，支持 Auto-Negotiation 技术，自动协商工作速率（10M/100M/1000M）和双工模式（半双工/全双工），MDI/MDI-X 自适应
- 提供 1 个 1000M SFP 接口（选配 1000Base-X 或 1000Base-T 模块）
- 采用高强度 IP40 外壳及工业级 EMC 设计
- 支持电压 12~48V DC 电源输入和过流保护功能
- -40~75℃工作温度范围

详细规格

技术

- 标准：IEEE802.3、IEEE802.3u、IEEE 802.3ab、IEEE 802.3z

接口

- RJ45 电口：10/100/1000Base-T（X）速率自侦测、全/半双工模式，MDI/MDI-X 自适应
- SFP 接口：1000Base-X 或 SFP Copper 1000Base-T（支持双绞线传输）

交换属性

- 十兆转发速度：14881pps
- 百兆转发速度：148810pps
- 千兆转发速度：1488096pps
- 传输方式：存储转发
- 系统交换带宽：12Gbps
- 缓存大小：1Mbits
- MAC 地址表：1K

电源

- 12~48V DC 电源输入，典型工作电压 12V/24V/48V，采用 3 芯 7.62mm 间距标准工业端子
- 空载功率：4 电 2 光 0.48W@24VDC
- 满载功率：4 电 2 光 4.8W@24VDC

机械特性

- 尺寸（W×H×D）：40mm×128mm×102mm
- 净重：300 克
- 外壳：IP40 等级保护，金属外壳
- 安装：壁挂式或 DIN 导轨式安装

工作环境

- 工作温度：-40℃~75℃
- 存储温度：-40℃~85℃
- 相对湿度：5%~95%（无凝露）

保修

- 保修期：5 年

符合标准

- IEC61000-4-2(ESD)：±6KV 接触放电，±8KV 空气放电
- IEC61000-4-3(RS)：10V/M(80-1000MHZ)
- IEC61000-4-4(EFT)：电源端：±4KV，信号端：±2KV
- IEC61000-4-5(Surge)：电源端：±2KV CM/±1KV DM，信号端：±4KV
- IEC61000-4-6(射频传导)：3V（10KHZ-150KHZ），10V(150KHZ-80MHZ)
- IEC61000-4-16(共模传导)：30V COUNT 300V，1S
- IEC60068-2-6（振动）
- IEC60068-2-27（冲击）
- IEC60068-2-32（自由跌落）
- IEC61000-6-2（通用工业标准）

尺寸（mm）

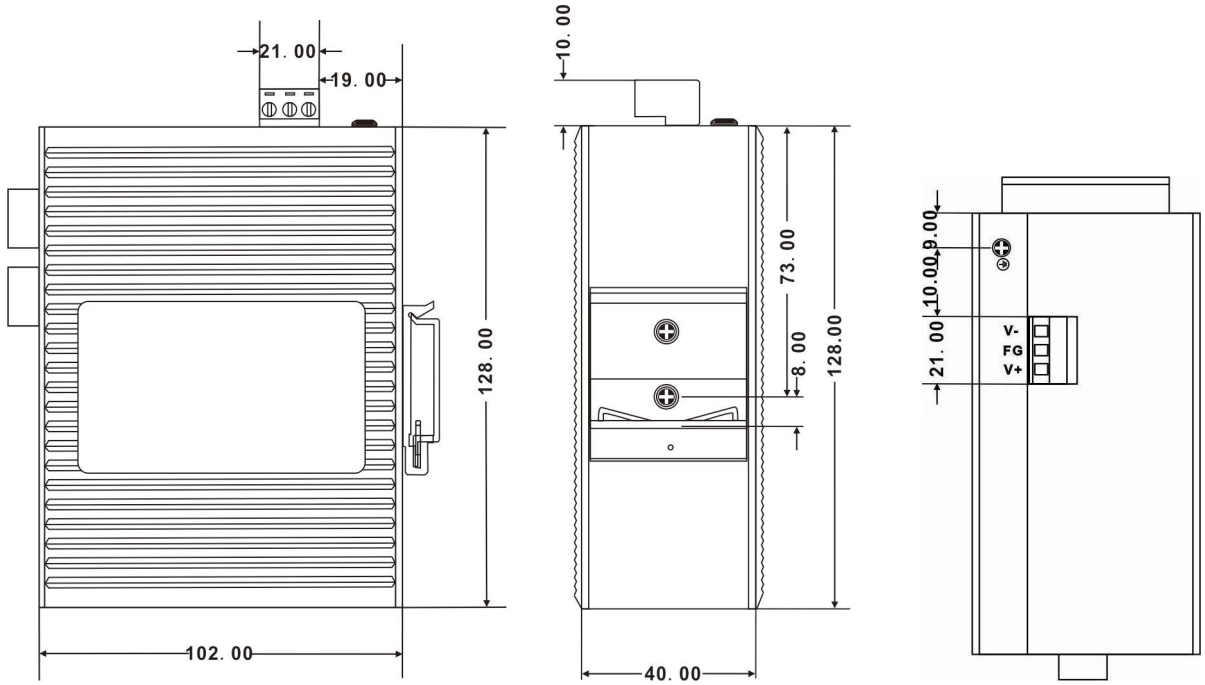

产品型号

产品型号	规格及介绍
Ck1211	2口千兆紧凑型非网管交换机，1*10/100/1000Base-T(X) RJ45电口，1个1000M SFP接口（选配1000Base-X或1000Base-T模块），-40℃~75℃。

包装清单

- 2 口千兆紧凑型非网管交换机一台（配工业接线端子，设备供电用）
- 说明书一份
- 保修卡一份