保修条例：

1、 本公司产品自从本公司授权分销商或经销商处购买之日起，五年保修，终身维护。如另有约定,则从该约定。

2、 如果本产品在质保期内出现质量问题，本公司将为顾客免费维修和维护。

3、 由于不正确操作、人为损坏、擅自拆机、事故或灾难引起的设备损坏以及未授权产品不提供保修服务。

深圳市讯记科技有限公司

电话: **86-755-26055466**

传真: **86-755-22630031**

邮编: **518054**

地址: 深圳市南山区创业路中兴工业城 **2** 栋 **5** 楼 **B** 区

网址:**http://www.comark.cn**

SZCOMARK®

2 口千兆紧凑型非网管交换机
说明书

深圳市讯记科技有限公司

SZCOMARK 连接更可靠，生活更智慧

【产品概述】

2口千兆紧凑型非网管交换机采用高强度IP40防护外壳，工业级EMC设计，支持Auto-Negotiation自适应技术，提供全面的LED状态指示，支持电压12~48V DC电源输入，以增加通讯网络的可靠度。提供1个10/100/1000Base-T(X) RJ45电口和1个1000M SFP接口（选配1000Base-X或1000Base-T模块）。基于工业安装需求，提供DIN35导轨或壁挂式这两种安装模式。本产品采用业内优秀的网络方案，-40~75℃工作温度范围，能够满足各种工业现场的要求，提供便捷的以太网通讯解决方案。

【性能特点】

- 符合IEEE802.3/802.3u/802.3ab/802.3z标准，存储转发交换方式
- 提供1个10/100/1000Base-T(X) RJ45以太网接口，支持Auto-Negotiation技术，自动协商工作速率（10M/100M/1000M）和双工模式（半双工/全双工），MDI/MDI-X自适应
- 提供1个1000M SFP接口（选配1000Base-X或1000Base-T模块）
- 采用高强度IP40外壳及工业级EMC设计
- 支持电压12~48V DC电源输入和过流保护功能
- -40~75℃工作温度范围

【详细规格】

技术

- 标准：IEEE802.3、IEEE802.3u、IEEE 802.3ab、IEEE 802.3z

接口

- RJ45电口：10/100/1000Base-T（X）速率自侦测、全/半双工模式，MDI/MDI-X自适应
- SFP接口：1000Base-X或SFP Copper 1000Base-T（支持双绞线传输）

交换属性

- 十兆转发速度：14881pps
- 百兆转发速度：148810pps
- 千兆转发速度：1488096pps
- 传输方式：存储转发
- 系统交换带宽：12Gbps
- 缓存大小：1Mbits
- MAC地址表：1K

电源

- 12~48V DC电源输入，典型工作电压12V/24V/48V，采用3芯7.62mm间距标准工业端子
- 空载功率：4电2光0.48W@24VDC
- 满载功率：4电2光4.8W@24VDC

机械特性

- 尺寸（W×H×D）：40mm×128mm×102mm
- 净重：300克

【产品系列清单】

产品型号	规格及介绍
Ck1211	6口千兆紧凑型非网管交换机，1*10/100/1000Base-T(X) RJ45电口，1个1000M SFP接口（选配1000Base-X或1000Base-T模块），-40℃~75℃。

- 外壳：IP40等级保护，金属外壳
- 安装：壁挂式或DIN导轨式安装

工作环境

- 工作温度：-40℃~75℃
- 存储温度：-40℃~85℃

- 相对湿度：5%~95%（无凝露）

保修

- 保修期：5 年

【符合标准】

- IEC61000-4-2(ESD)：±6KV 接触放电，±8KV 空气放电
- IEC61000-4-3(RS)：10V/M(80-1000MHZ)
- IEC61000-4-4(EFT)：电源端：±4KV，信号端：±2KV
- IEC61000-4-5(Surge)：电源端：±2KV CM/±1KV DM，信号端：±4KV
- IEC61000-4-6(射频传导)：3V(10KHZ-150KHZ)，10V(150KHZ-80MHZ)
- IEC61000-4-16(共模传导)：30V COUNT 300V，1S
- IEC60068-2-6(振动)
- IEC60068-2-27(冲击)
- IEC60068-2-32(自由跌落)
- IEC61000-6-2(通用工业标准)

【产品外观】

Ck1211

【LED 指示灯】

LED	显示状态	描述
PWR	常灭	电源未连接或故障。
	常亮	电源正常。
G1~2	常灭	光纤无连接或故障。
	常亮	光纤链路正常。
	闪烁	光纤链路正常，且有数据交换。
每个 RJ45 端口具有两个 LED 指示灯，千兆只使用绿灯，十百兆使用黄灯和绿灯。		
黄灯	常灭	RJ45 端口未建立有效的网络连接。
	常亮	10/100BaseT-(X)工作模式。
	闪烁	10/100/100BaseT-(X)工作模式，且有数据交换。
绿灯	常灭	10/100BaseT-(X)工作模式或 RJ45 端口未建立有效的网络连接。
	常亮	10/100/1000BaseT-(X)工作模式。
	闪烁	10/100/1000BaseT-(X)工作模式，且有数据交换。

【接地和电源连接】

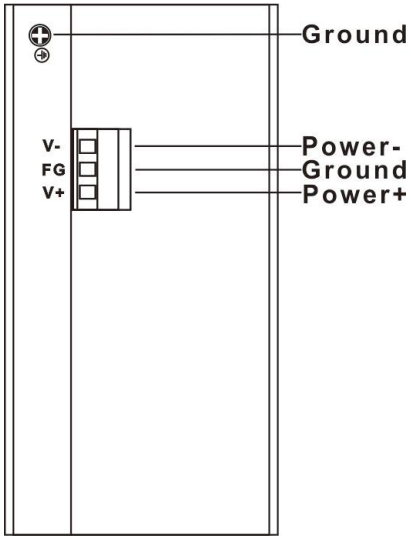

- 设备接地：交换机上侧板出有一接地螺丝，此点连接接地线的一端，另一端需可

靠接入机房的大地。接地线要求至少 2.5 mm²，接地电阻要求在 5 欧姆以下。
- 电源正负极：电源电压范围为 DC12~48V，请使用 0.75 mm² 以上优质铜线。

【DIN 导轨式安装】

采用 35mm 标准 DIN 导轨式安装，在大多数工业应用上非常方便，其安装步骤如下：

步骤 1：检查是否具备 DIN-rail 导轨安装工具配件（本产品已提供安装配件）。

步骤 2：检查 DIN 导轨是否固定结实，是否有安装本产品的合适位置。

步骤 3：将产品配件的 DIN 导轨连接座下部卡入 DIN 轨内（下部带弹簧支撑），然后将连接座的上部卡入 DIN 导轨（下部卡入少许，稍微用力保持设备平衡卡入上部）。

步骤 4：将 DIN 轨卡入 DIN 轨连接座后，检查并确认产品可靠地安装到 DIN 轨上。

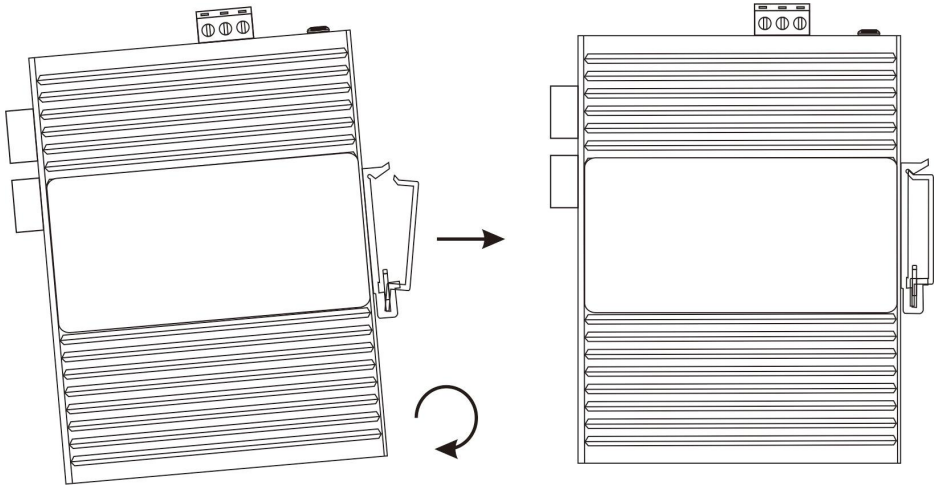

【包装清单】

初次使用交换机时，请首先检查包装随机的附件是否齐全。

2 口千兆紧凑型非网管交换机包装清单如下：

- 2 口千兆紧凑型非网管交换机一台（配工业接线端子，设备供电用）
- 说明书一份
- 保修卡一份

【注意事项】

- 请配置 DC 12~48V 工业标准电源，典型电压值为 12V/24V/48V。
- 光口未使用时，必须用光纤帽盖好，以免污染光口。
- 请勿直视设备光纤输出口，以免激光损伤眼睛。
- 本设备属于精密通信设备，请切实做好设备的接地工作。设备接地是通过侧板上专门的接地螺钉，安装时要使用专用的接地导线进行接地。